Zumba 160 x 70

litrage au vidage	poids de la baignoire équipée d'un système mixte en kg	poids emballée avec palette et système mixte en kg
200	**76**	**88**

Dimensions de la baignoire (en mm)

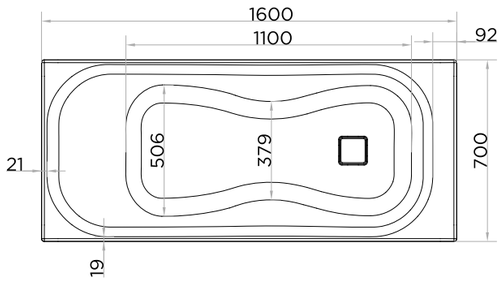

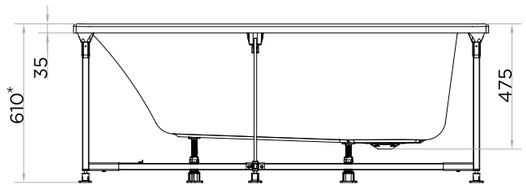

* Cette côte correspond à la hauteur de la baignoire équipée d'un tablier. Réglage des pieds +/- 5 mm.

Schéma technique de pré-installation (en cm)

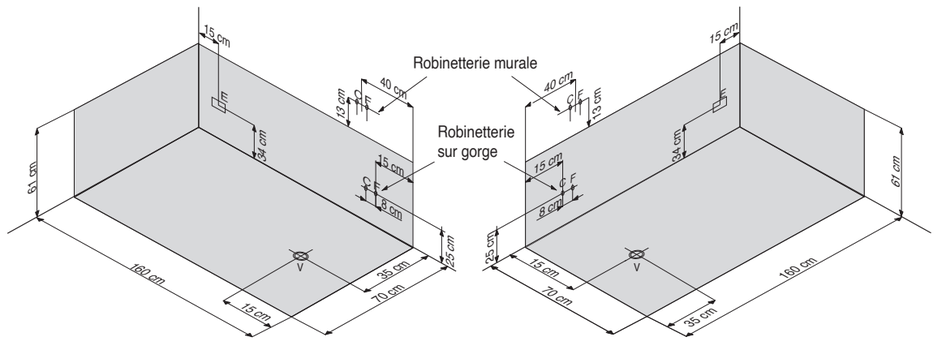

C - Arrivée d'eau chaude pour robinetterie Ø 16 mm
F - Arrivée d'eau froide pour robinetterie Ø 16 mm
V - Vidage Ø 40 mm
E - Alimentation électrique pour hydromassage IPX5

N.B. L'installation doit être effectuée après pose de carrelage et murs finis. Pour l'alimentation électrique et hydraulique, se référer à la notice d'installation fournie avec la baignoire

Emplacement des injecteurs et buses, selon le système

Silence Mix Color

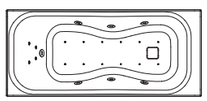

Sensation Air Pool

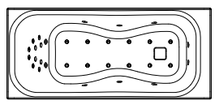

Vitalité

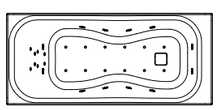

Air Hôtel

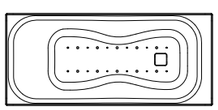

Emplacement des moteurs : sous la tête

Photos et dessins non contractuels. Kinedo se réserve le droit de toutes modifications dans le cadre de l'amélioration de ses produits.

Découper et joindre à votre commande

Zumba 160 x 70

Préparation de Commande

Kinedo pro

Devis en ligne
n° . . . . . .

Cachet du distributeur

À joindre à
votre commande
E-mail : kinedo-balneospa@kinedo.com / Fax : 04 42 71 51 00

RENSEIGNEMENTS IMPORTANTS CONCERNANT LA COMMANDE DE VOTRE BAIGNOIRE

Cette baignoire est disponible en version tête à droite ou tête à gauche.
Merci de cocher les éléments optionnels que vous souhaitez installer sur votre baignoire (robinetterie, tabliers).
<u>Sont livrés de série :</u> appuie-tête ; sur les systèmes Silence Mix Color, Vitalité et Air Hôtel : spot Chromo ; sur le système Sensation Air Pool : spot Chromo, diffuseur Aromathérapie Premium, connexion Bluetooth. Tous les éléments optionnels ou de série sont livrés pré-installés sur la baignoire, conformément au schéma ci-dessous. Si toutefois, vous souhaitiez recevoir ces éléments non montés, merci de le préciser dans la partie "Modifications spécifiques", ci-dessous.

☐ Installation tête à gauche

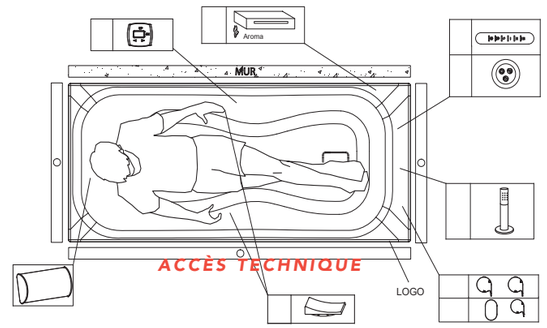

☐ Installation tête à droite

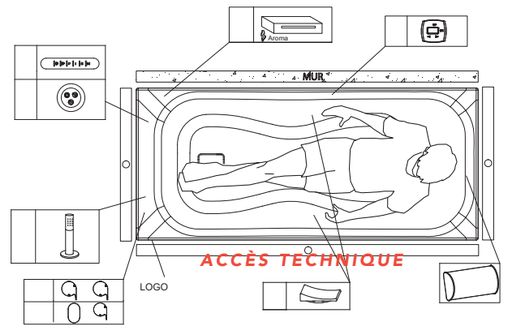

Modifications spécifiques :

☐ Clavier non monté
☐ Bec verseur/Cascade non monté
☐ Alimentation par le vidage (en remplacement du vidage standard)
☐ Robinetterie non montée
☐ Poignées non montées

Additif à la commande N° ... de la part de ...

Coque : ☐ Mate ☐ Brillante

Système choisi : ☐ Silence Mix Color ☐ Sensation Air Pool ☐ Vitalité ☐ Air Hôtel

Robinetterie, alimentation et vidage : ☐ Chromés ☐ Noirs

Tablier :

	Acrylique	Verre		Design					
	Blanc	Blanc	Noir	Bois clair	Bois foncé	Claustra	Albâtre	Marbre noir et cuivre	Vagues
Façade									
Côté									

Possibilité de configuration îlot pour les tabliers verre et design

☐ Pare bain